コンテナスプレッダー操作説明及びロック機構

港製器工業株式会社

2026/9/28

各部名称

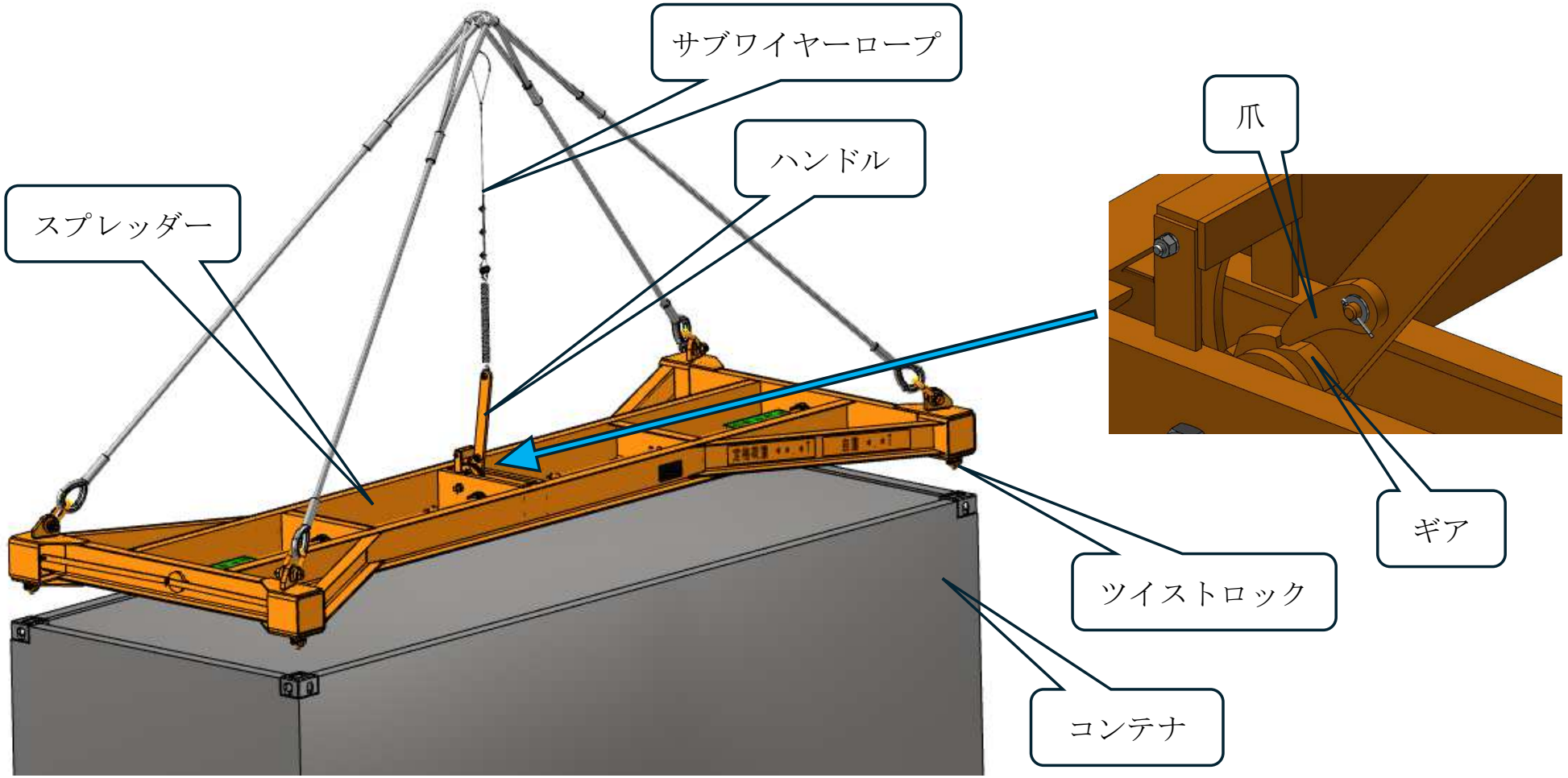

1. スプレッダーをコンテナ上へ移動させる

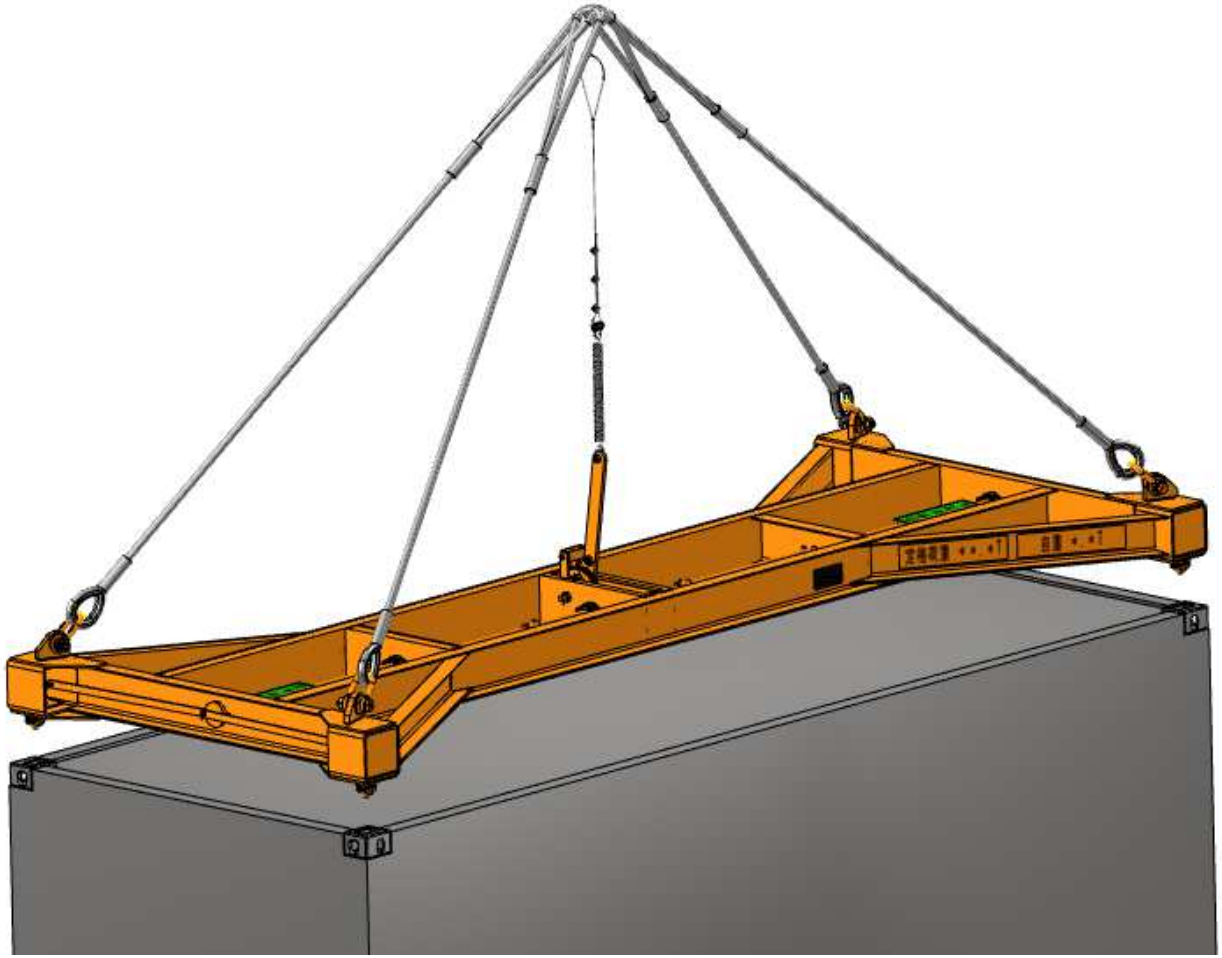

2. クレーンフックを巻き下げ、スプレッダーをコンテナ上へ着床させる

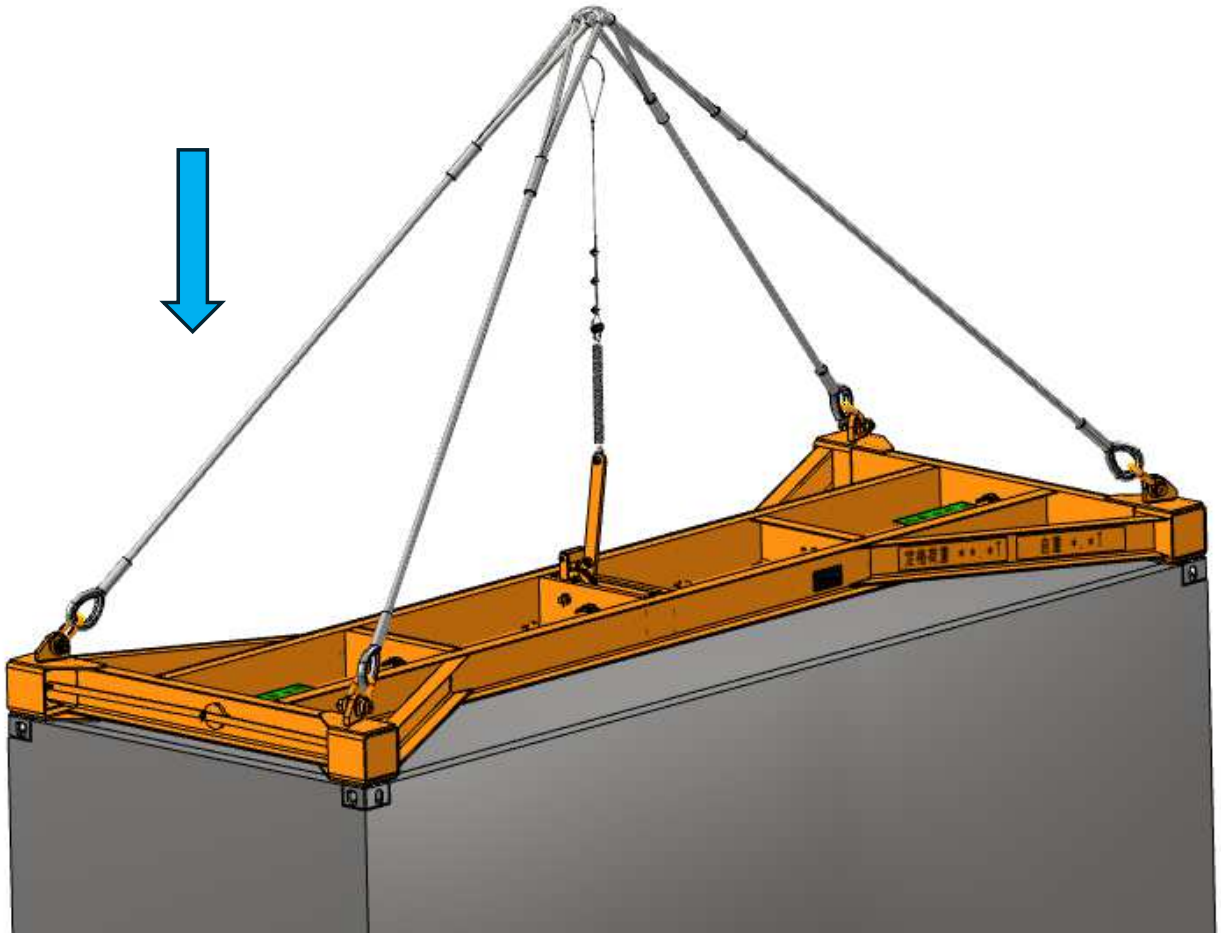

3. サブワイヤーロープが弛むまでクレーンフックを巻き下げる

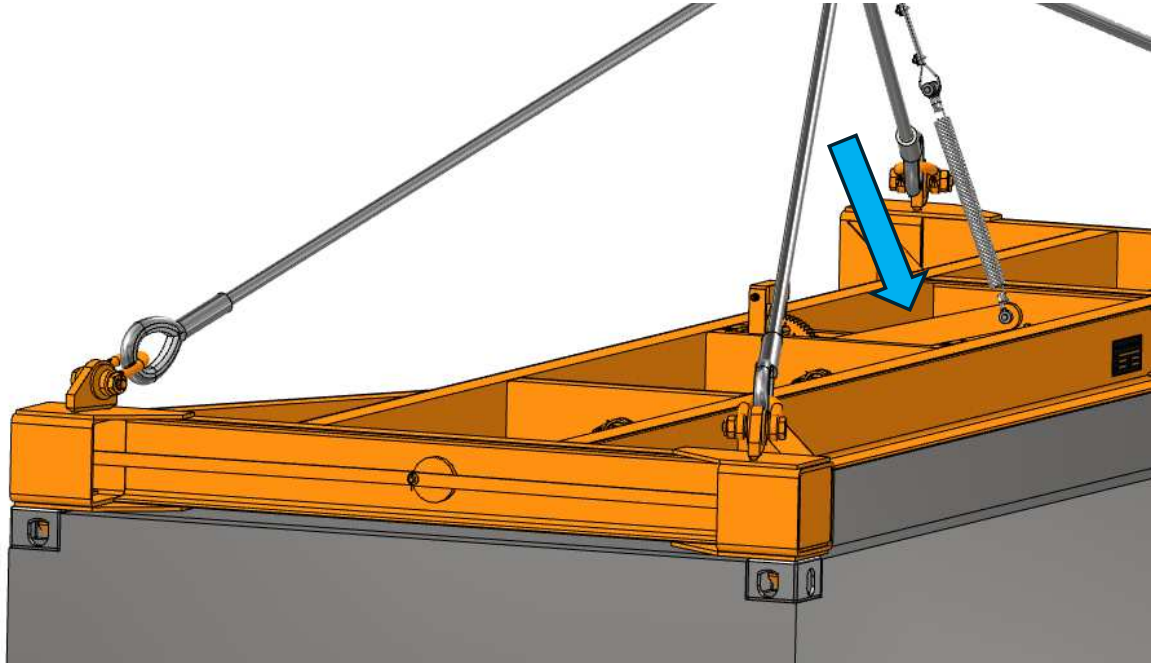

サブワイヤーロープに繋がった
ハンドルは下がる。

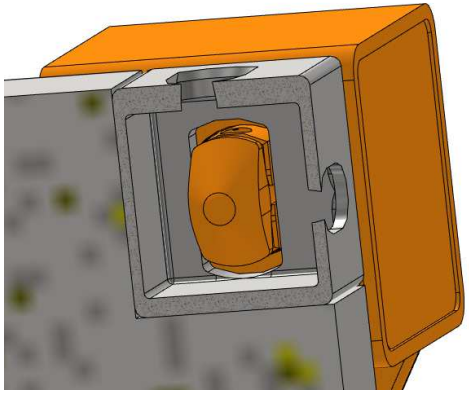

ツイストロックはアンロック状態。

4. クレーンフックを巻き上げる

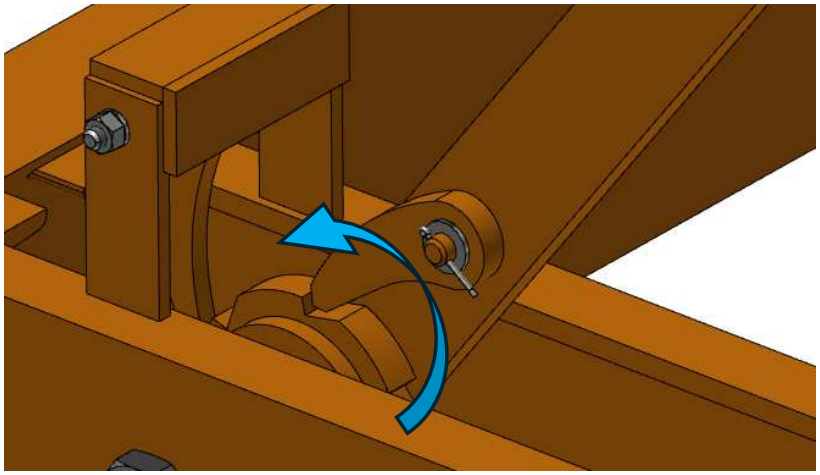

サブワイヤーロープに繋がったハンドルが上がり、
ハンドルに設けた爪がギアを回転させる。

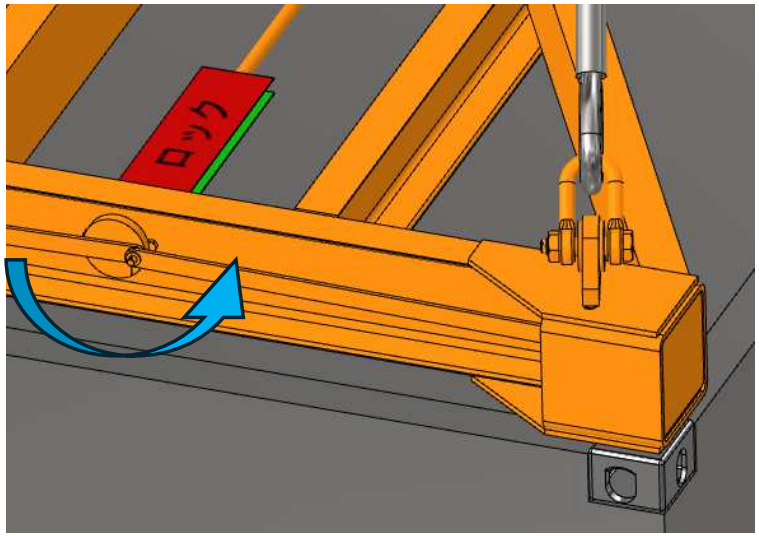

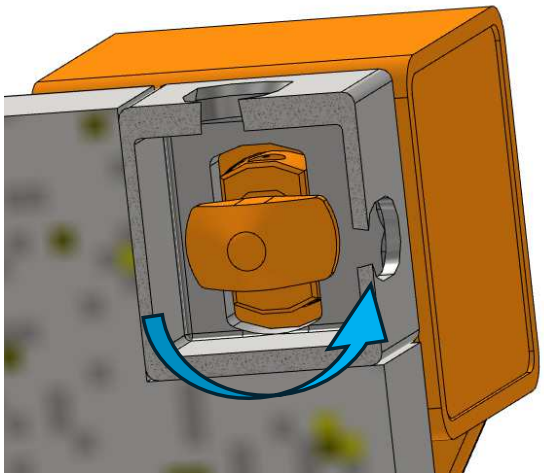

ギアの回転が伝達され、
シャフト・ツイストロックが
回転し、4隅のツイストロックが
ロック状態となる。
スプレッダーとコンテナの
連結完了。

※爪がギアを回転させる＝ツイストロックが回転するのは、下がったハンドルが上がる時のみ。

5. さらにクレーンフックを巻き上げ、コンテナ吊り上げ

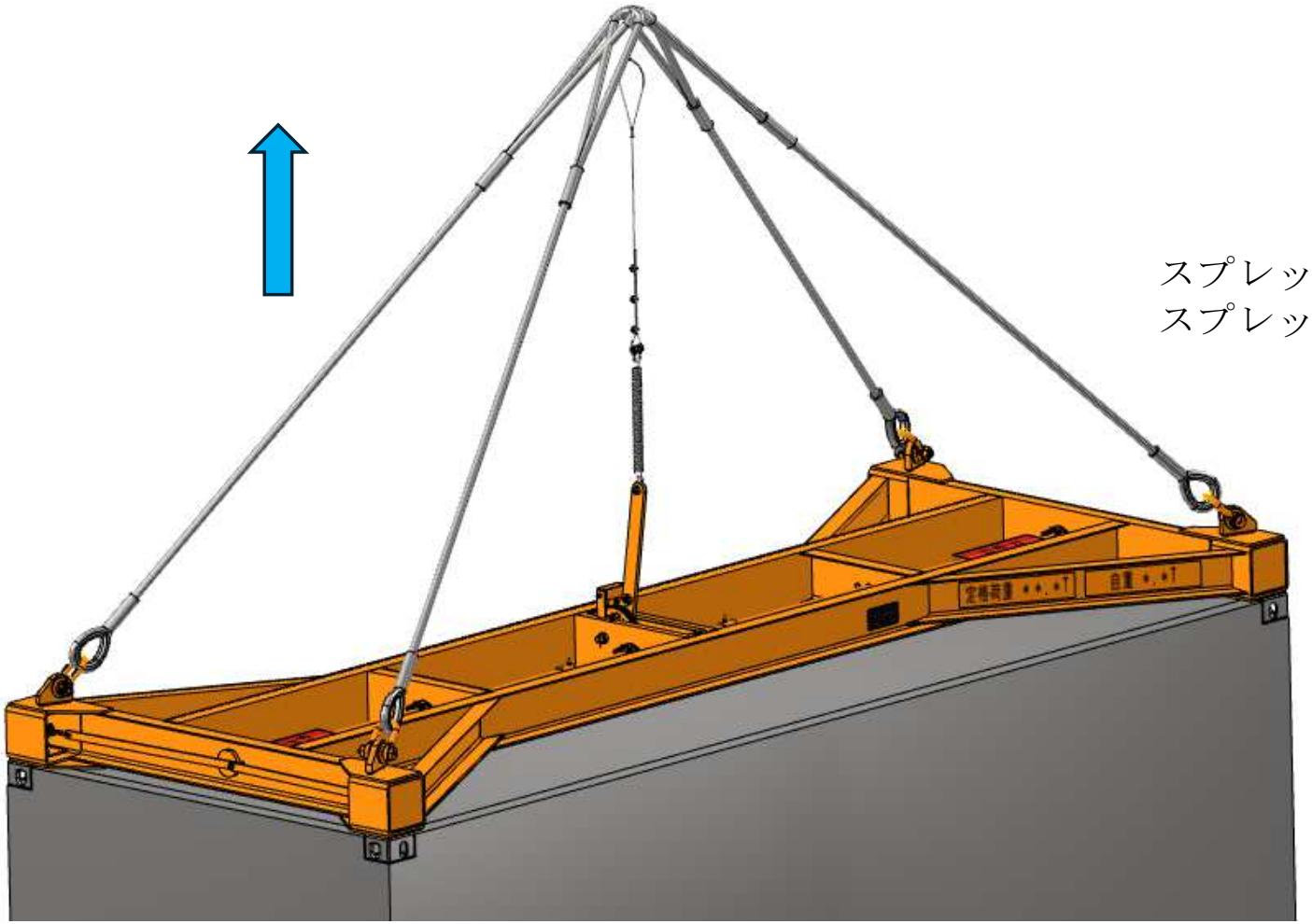

スプレッダーとコンテナが連結状態のため
スプレッダーと共にコンテナが吊り上がる。

6. 所定の位置に移動し、クレーンフックを巻き下げコンテナを降ろす

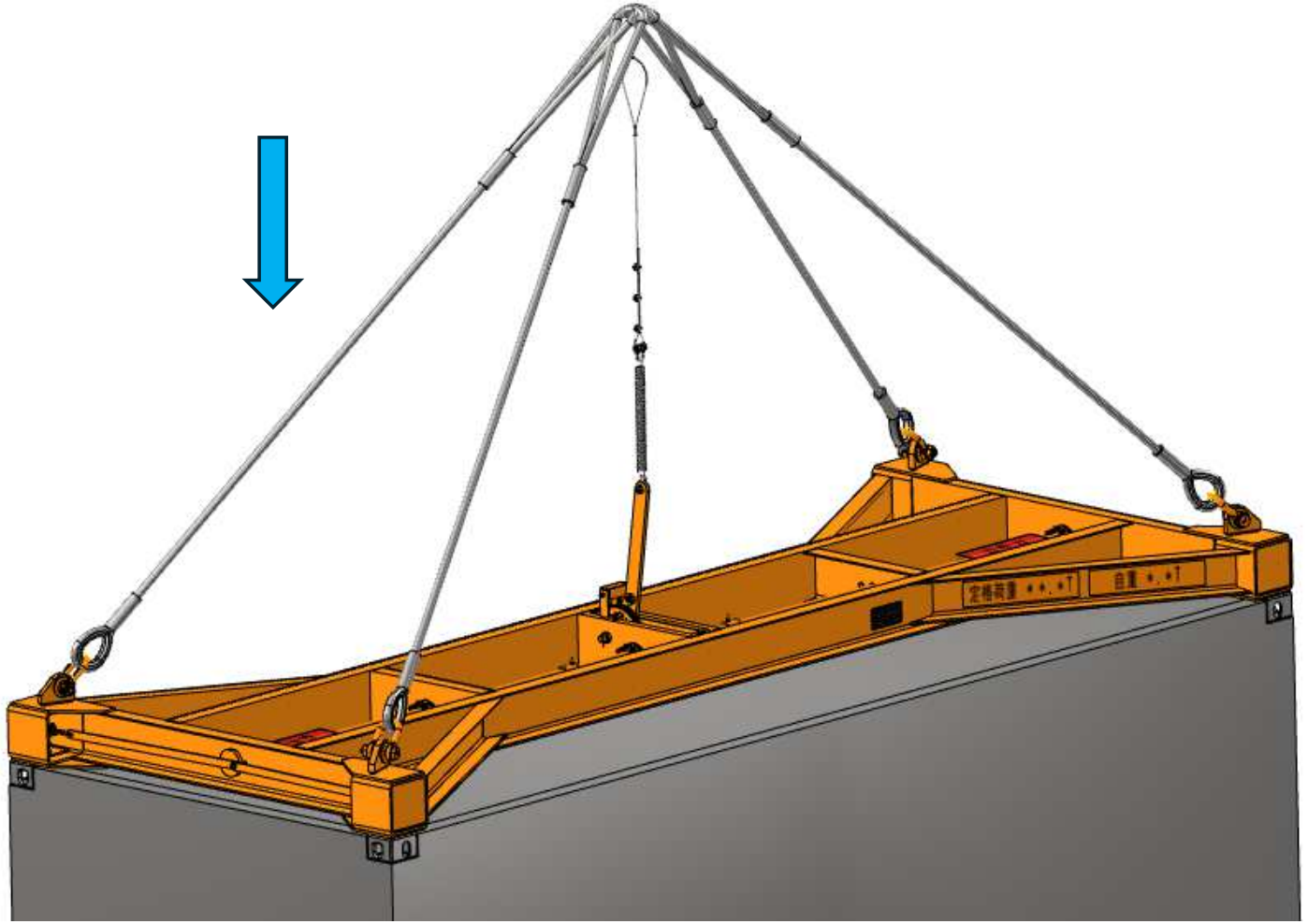

7. サブワイヤーロープが弛むまでクレーンフックを巻き下げる

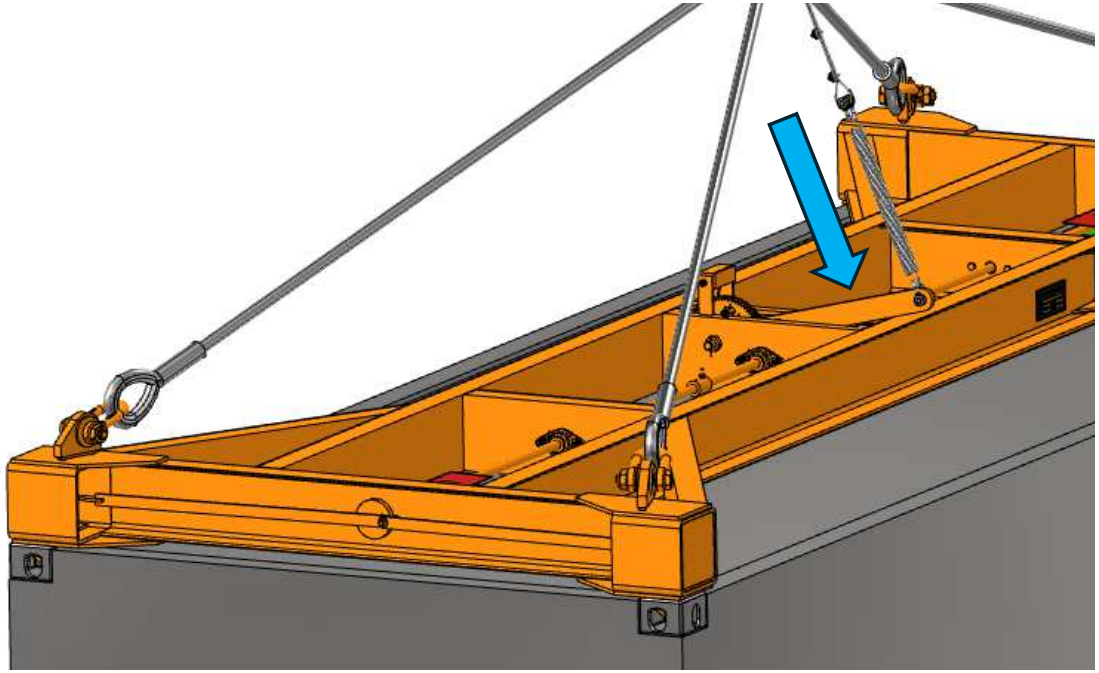

サブワイヤーロープに繋がった
ハンドルは下がる。

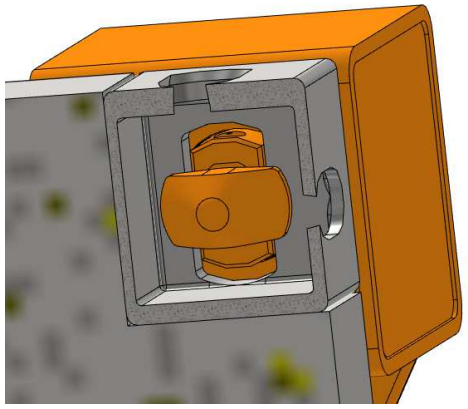

ツイストロックはロック状態。

8. クレーンフックを巻き上げる

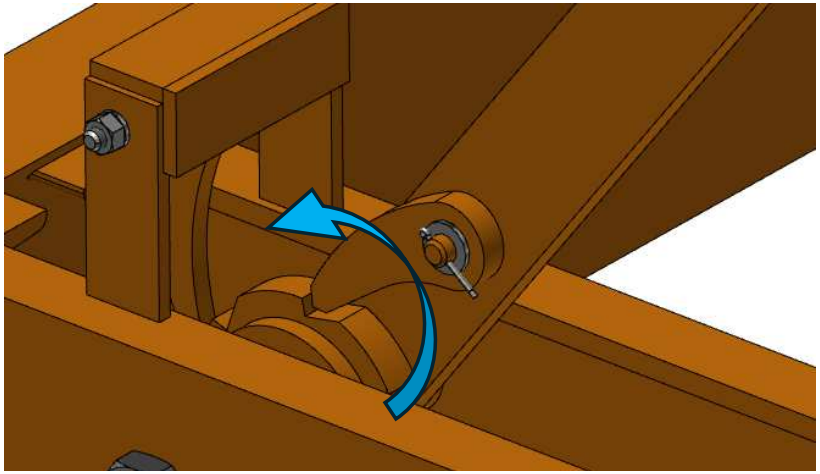

サブワイヤーロープに繋がったハンドルが上がり、
ハンドルに設けた爪がギアを回転させる。

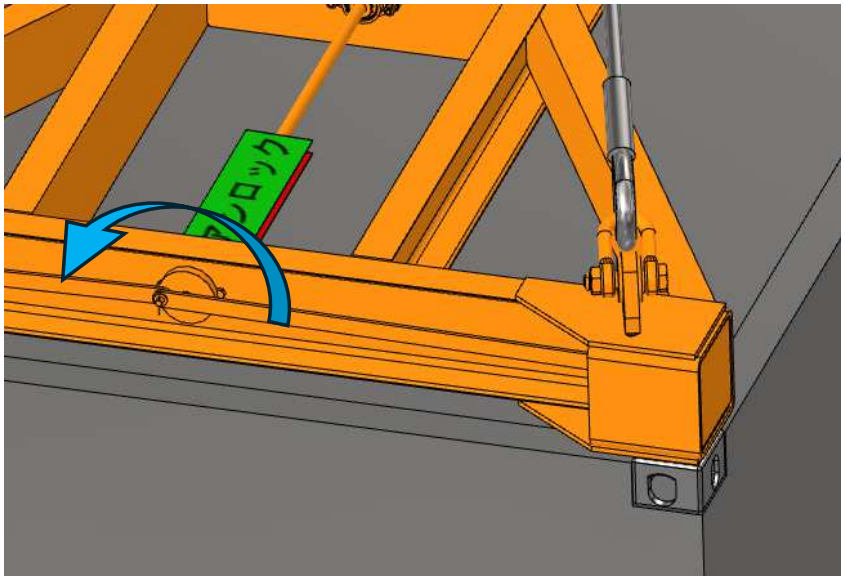

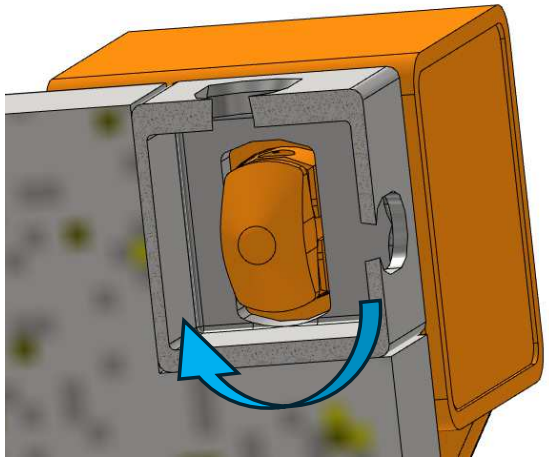

ギアの回転が伝達され、
シャフト・ツイストロックが
回転し、4隅のツイストロック
がアンロック状態となる。
スプレッダーとコンテナの
連結解除完了。

9.さらにクレーンフックを巻き上げ、スプレッダーのみを吊り上げ

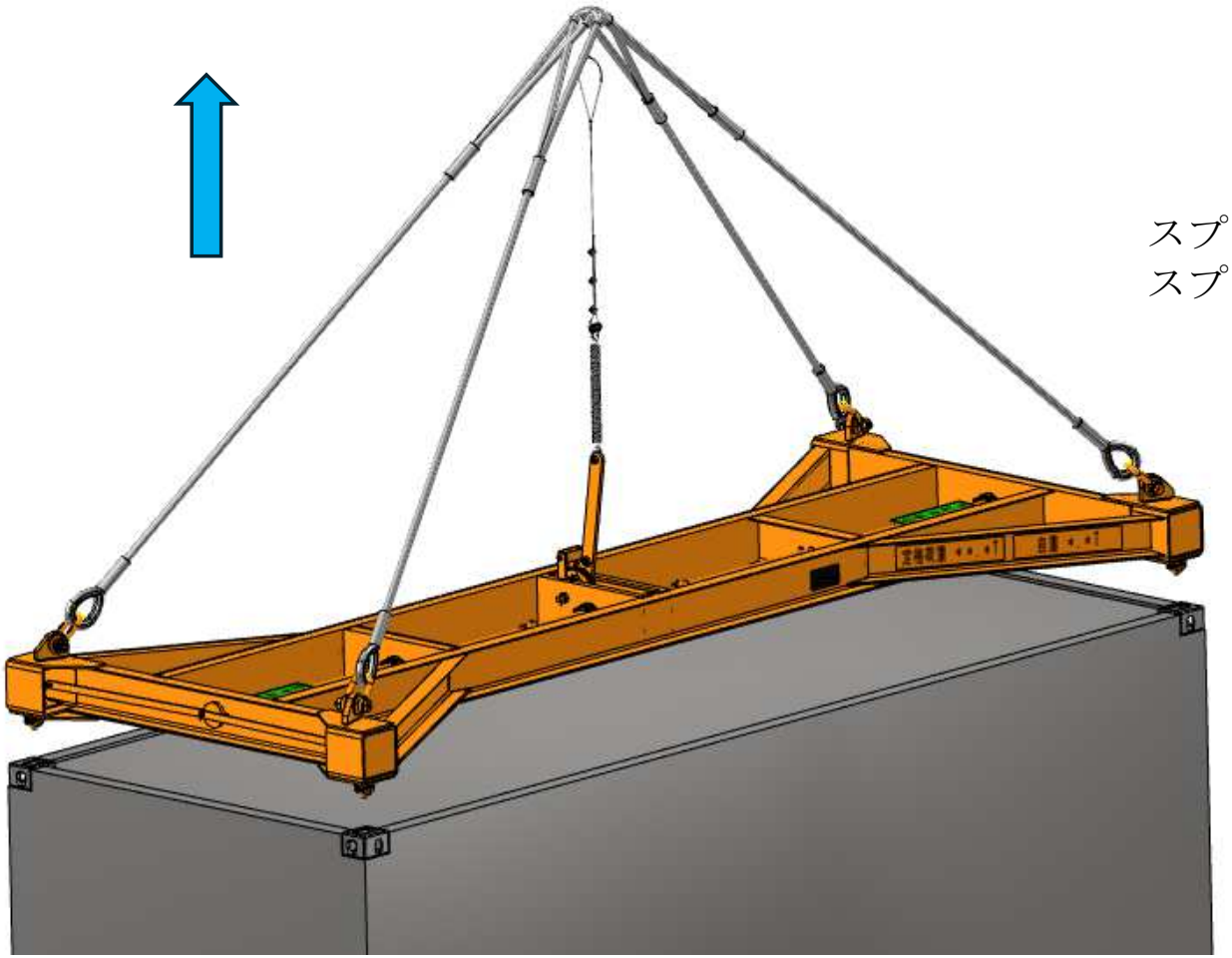

スプレッダーとコンテナが連結解除状態のため
スプレッダーのみが吊り上がる。